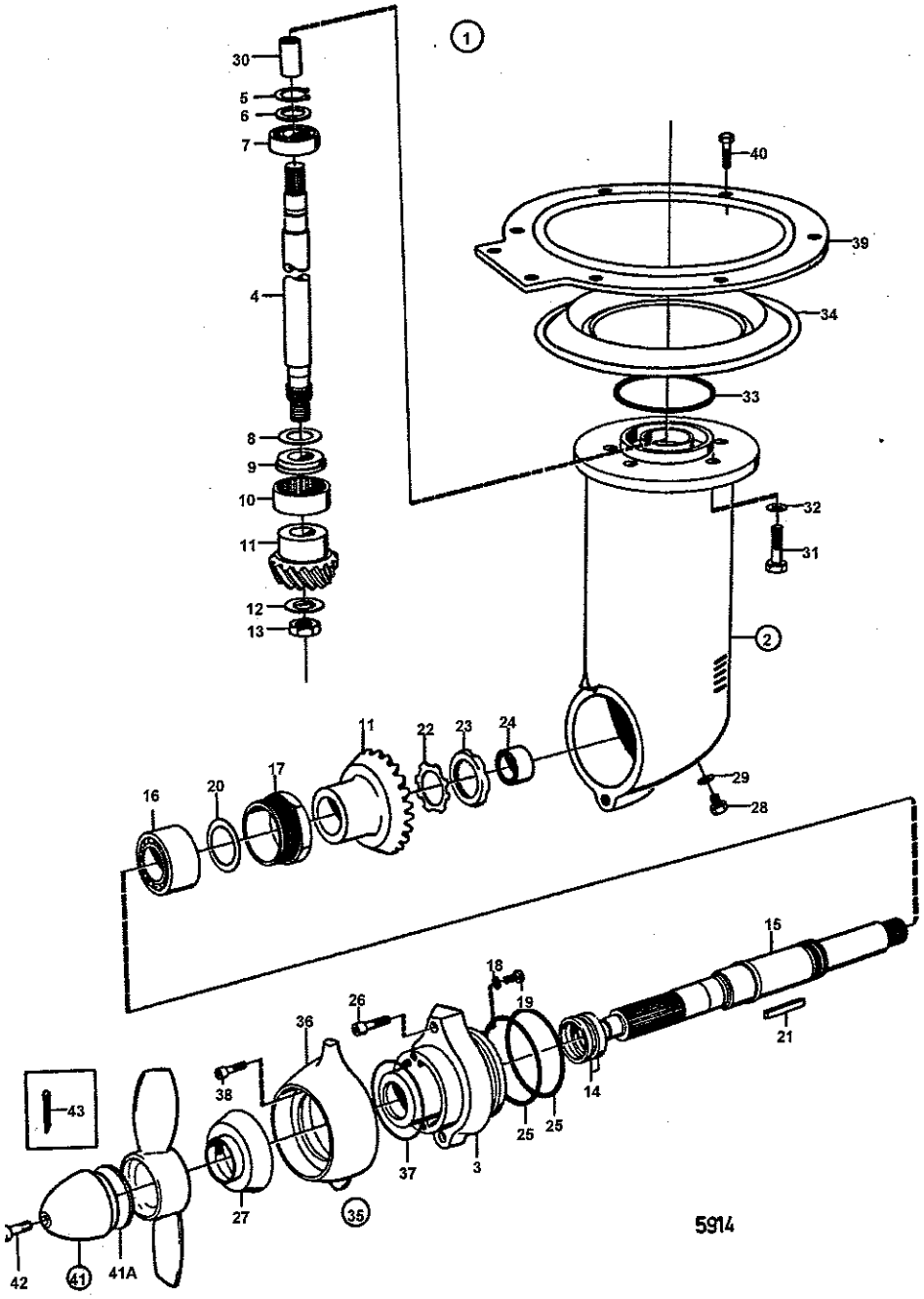UNDRE VÄXELENHET SEGELBÅTSDREV 110S: 850067